PŮDORYS 1 S - 1:150

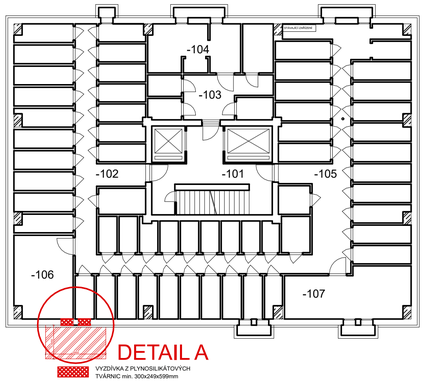

DETAIL A 1:50

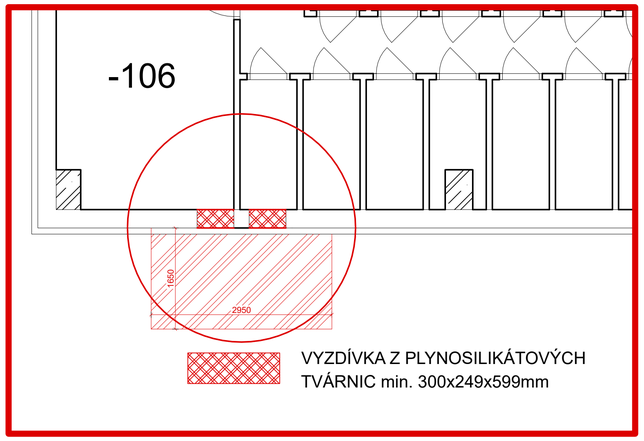

DETAIL B 1:50

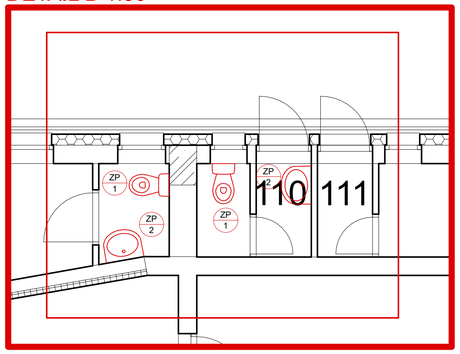

DETAIL C 1:50

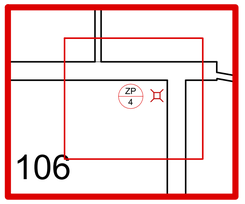

DETAIL G 1:50

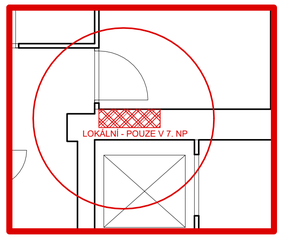

S1 OPRAVA A DOPLNĚNÍ STÁVAJÍCÍ PODLAHOVÉ KRYTINY

KERAMICKÁ DLAŽBA 300x300mm, tl.min. 9mm : - 21 BYTŮ
- KERAMICKÁ DLAŽBA 300x300mm, tl.min. 9mm, VČETNĚ SPÁROVACÍ HMOTY (BUDE DODÁNO DLE PŮVODNÍ DLAŽBY)
- LEPÍCÍ MALTA NA LEPENÍ KERAMICKÉHO OBKLADU/DLAŽBY
- HYDOIZOLAČNÍ STĚRKA
- SAMONIVELAČNÍ STĚRKA
- BETONOVÁ OPRAVNÁ HMOTA

PVC - PODLAHOVÁ KRYTINA: - 39 BYTŮ
- PODLAHOVÁ KRYTINA Z PVC tl. cca 3 mm (dle původního)
- LEPIDLO NA PVC
- HYDOIZOLAČNÍ STĚRKA
- SAMONIVELAČNÍ STĚRKA
- BETONOVÁ OPRAVNÁ HMOTA

OP1 SYSTÉMOVÁ SDK K-CE PŘEDSTĚNY S DVOJITÝM OPLÁŠTĚNÍM ZE SPECIÁLNÍCH SDK DESEK PRO KONSTRUKCE V PROSTŘEDÍ SE ZVÝŠENOU VZDUŠNOU VLHKOSTÍ tl. min. 12.5mm
POZN.: V PŘÍPADĚ ŽE BYL V MÍSTNOSTI PROVDEN PŮVODNĚ OBKLAD, BUDE OBLOŽENA I PŘEDSTĚNA

OS1 OSTATNÍ PRVKY - VIZ VÝPIS PRVKŮ D.1.1

ZP1 ZAŘIZOVACÍ PŘEDMĚTY - VIZ VÝPIS PRVKŮ D.1.4.1

POZNÁMKY KE SKLADBÁM

OPRAVA PODKLADU PŘED FINÁLNÍ VRSTVY PODLAH V BYTECH:
MUSÍ SE ODSTRANIT VEŠKERÉ NESOUDRŽNÉ ČÁSTI AŽ NA SOUDRŽNÝ PODKLAD A VYČNÍVAJÍCÍ VÝZTUŽ BUDE MECHANICKY OČIŠTĚNA OD KOROZE.
DÁLE SE POUŽIJE SANAČNÍ TECHNOLOGIE NA BETONOVÉ PRVKY
PODKLAD SE NAPENETRUJE TRANSPARENTNÍM VODOU ŘEDITELNÝM NÁTĚREM PRO SJEDNOCENÍ NASÁKAVOSTI PODKLADU.

BLIŽŠÍ SPECIFIKACE VIZ. D.1.1.a

NA ZÁVĚR SE PROVEDE VÝMALBA DOTČENÝCH MÍSTNOSTÍ (WC). NA VÝMALBU BUDE POUŽIT BÍLÝ OTĚRUVZDORNÝ VNITŘNÍ NÁTĚR S VÝBORNOU KRYVOSTÍ A VYSOKOU PROPUSTNOSTÍ PRO VODNÍ PÁRY. VÝMALBA BUDE PROVEDENA VE 3 VRSTVÁCH.

PŮDORYS 2-16NP - 1:150

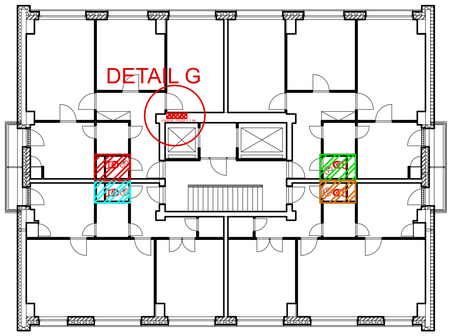

DETAIL D 1:50

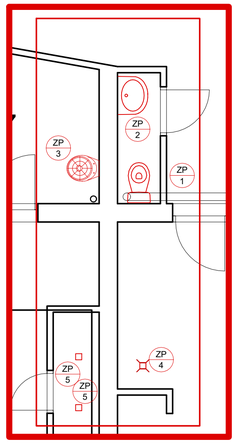

PŮDORYS 1 NP - 1:150

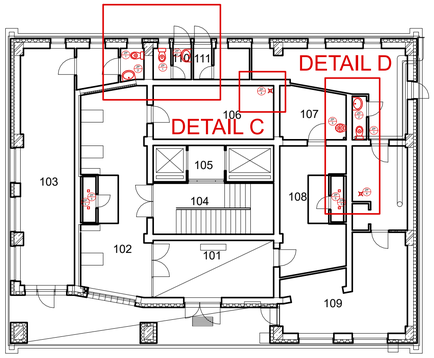

PŮDORYS STŘECHY - 1:150

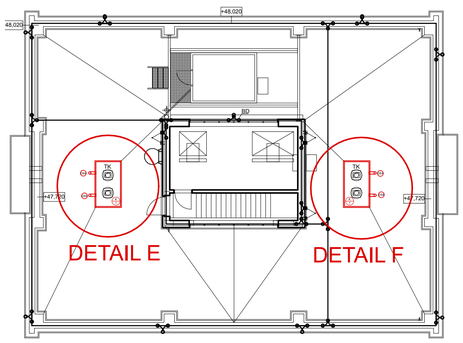

DETAIL E 1:50

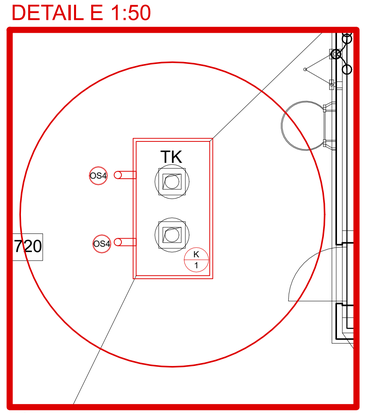

DETAIL F 1:50

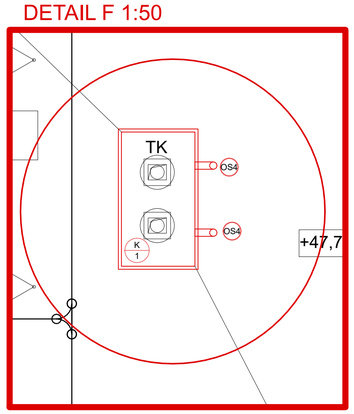

DETAILY INSTLAČNÍCH JADER 1:50

VAR A VAR B VAR C VAR D

PŮDORYSY:

ŘEZY:

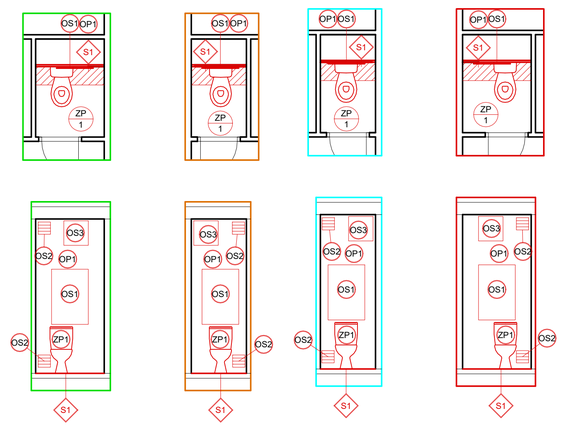

±0,000 - VLASTNÍ VÝŠKOVÝ SYSTÉM

ASA EXPERT STAVEBNÍ PROJEKCE	Akce: **Dům čp. 689, ul. Anenská - rekonstrukce a opravy vnitřních instalací**		
Razítko, podpis:	Zhotovitel: **ASA EXPERT A.S.** ZNALECTVÍ, PORADENSTVÍ, PROJEKČNÍ STUDIO	Adresa zhotovitele: Lešetínská 626/24 719 00, Ostrava-Kunčice IČ: 27791891, DIČ: CZ27791891	Kontakt zhotovitele: http:www.asaexpert.cz e-mail: info@asaexpert.cz tel./fax: 596 790 100
	Zodpovědný projektant: Ing. Radek Spurný	Podpis: tel:607 056 096	Č. zakázky: 162/11/2019
	Vypracoval: Ing. Radek Spurný	Podpis: tel:607 056 096	Datum: 07/2020
	Autorizovaný inženýr projektu: Ing. Pavel Srkal	Kontroloval: Ing. Pavel Srkal	Formát:
	Stupeň: Dokumentace pro provádění stavby		Část: D Objekt: SO 01 Díl: D.1.1.b
	Výkres: NOVÉ STAVY		Měřítko: 1:50 / 1:150 Č.V.: 02
Datum:			Objednatel: **Statutární město Frýdek-Místek** Radniční 1148, Frýdek, 738 01 Frýdek-Místek IČO: 00296643 DIČ: CZ00296643